TZ2.200.004.4

功率降额曲线

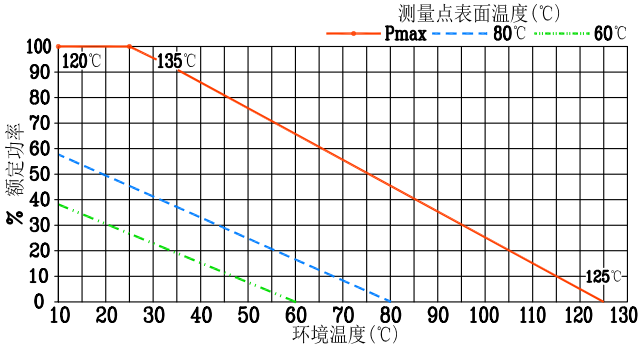

技术要求

1 阻　抗(Nominal Impedance):50 hms;
2 平均承受功率(Power Rating):5W@25℃;
3 频　　率(Frequency Range):DC~8GHz;
4 温度范围(Temperature Range):-55~125℃;
5 驻波比(Maximum V.S.W.R):1.15~1.20;
6 接　口(铜镀三元合金): BNC(K)。

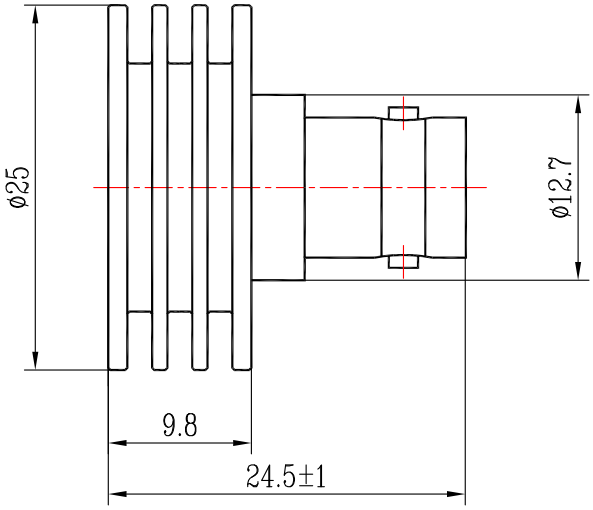

驻波比(Maximum V.S.W.R):

频率(Frequency)	V.S.W.R
DC~4GHz	1.15
4~8GHz	1.20
8~12.4GHz	——
12.4~18GHz	——

镀　涂	表面发黑(亚光)

媒体编号					
旧底图总号					
	日期	数量	更改单号	签名	日期
底图总号	设　计		张嘉星		20151203
	审　核		郑　力		20151203
	工　艺				
日期	签名	标准化			
		批　准	方鹏雄		20151203

同轴固定负载
(B型)

TZ2.200.004.4

阶段标记	质　量	比　例
A		2:1

第 1 页　共 1 页

TZT-5

格式(1)　制图:　描图:　幅面: