TZ2.200.003.16

技术要求

1 阻　抗(Nominal Impedance):50hms;
2 平均承受功率(Power Rating):5W@25℃;
3 频　　率(Frequency Range):DC~18GHz;
4 温度范围(Temperature Range):-55~125℃;
5 驻波比(Maximum V.S.W.R):1.15~1.30;
6 接　口(不　锈　钢):SMA(J)。

功率降额曲线

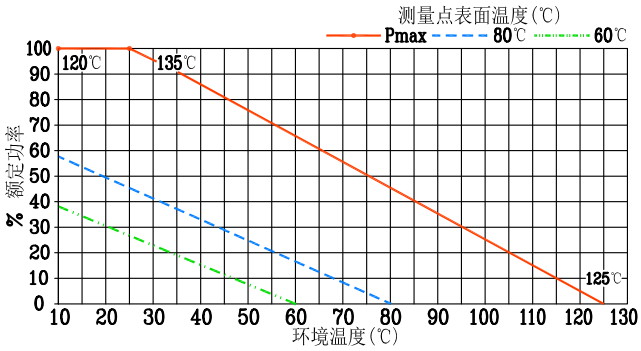

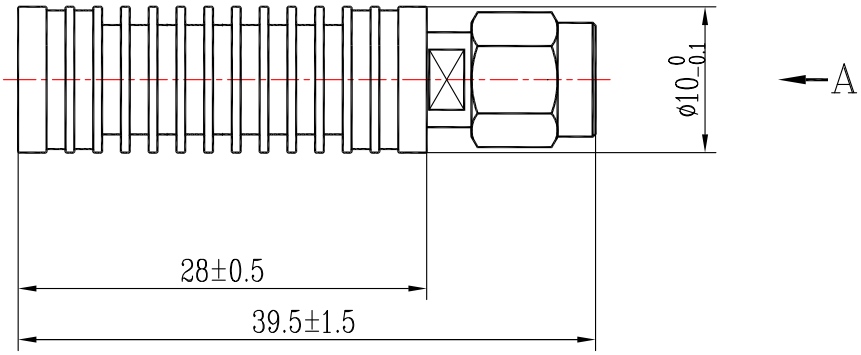

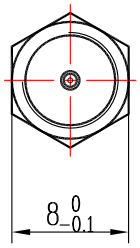

A向

驻波比(Maximum V.S.W.R):

频率(Frequency)	V.S.W.R
DC~4GHz	1.15
DC~6GHz	1.20
DC~12.4GHz	1.25
DC~18GHz	1.30

镀　涂	表面发黑(亚光)

日期	数量	更改单号	签名	日期
设　计		张嘉星		20151203
审　核		郑　力		20151203
工　艺				
标准化				
批　准		方鹏雄		20151203

媒体编号

旧底图总号

底图总号

日期　签名

同轴固定负载 (A型)

TZ2.200.003.16

阶段标记	质　量	比　例
A		2:1

第 1 页　共 1 页

TZT-5

格式(1)　制图:　描图:　幅面: