TZ2.100.001.20

功率降额曲线

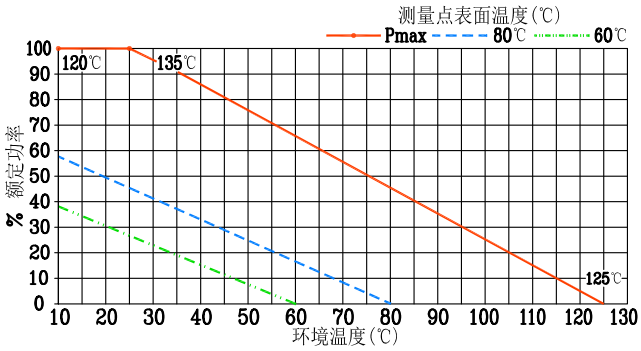

技 术 要 求

1 阻　抗(Nominal Impedance):50 hms;
2 平均承受功率(Power Rating):2W@25℃;
3 频　　率(Frequency Range):DC~6GHz;
4 温度范围(Temperature Range):-55~125℃;
5 衰 减 值(Attenuator Range):1~30dB。
6 驻波比(Maximum V.S.W.R):1.15~1.20。
7 接 口(铜镀三元合金):4.3/10(J,K)。

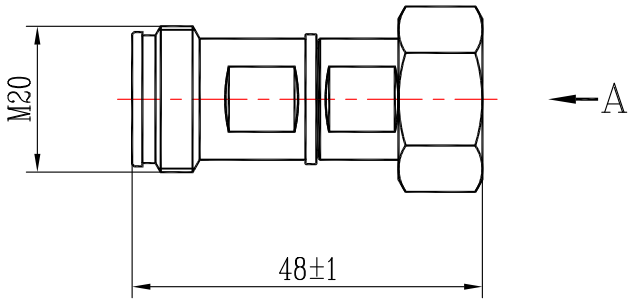

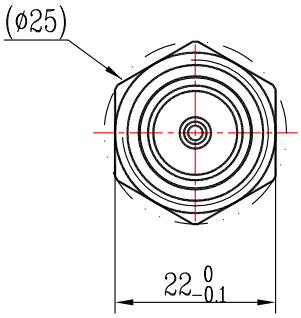

A向

标称值与误差(Standard Nominal Values and Deviations):

衰减量(dB) (Attenuator)	误差(Accuracy)±(dB)			
	DC~3GHz	DC~6GHz	DC~12.4GHz	DC~18GHz
1~6	0.3	0.3	—	—
7~10	0.5	0.5	—	—
11~20	0.6	0.6	—	—
21~30	0.8	0.8	—	—

驻 波 比(Maximum V.S.W.R):

频率(Frequency)	V.S.W.R
DC~3GHz	1.15
DC~6GHz	1.20
DC~12.4GHz	—
DC~18GHz	—

镀　涂	D.CuSnZn5(三元合金)

媒体编号							
旧底图总号		日期	数量	更改单号	签名	日期	
底图总号		设　计		张嘉星		20160322	
		审　核		郑　力		20160322	
日期	签名	工　艺					
		标准化					
		批　准		方鹏雄		20160322	

同轴衰减器 (A型)

TZ2.100.001.20

阶段标记	质　量	比　例
A		1:1

第 1 页　共 1 页

TZA-2

格式(1)　制图:　描图:　幅面: